BOT-25 vandens bako, montuojamo aplink dūmtraukio vamzdį, naudojimo ir montavimo instrukcija

„Skamet“ vandens bakas, montuojamas aplink dūmtraukio vamzdį, skirtas vandeniui pirtyje šildyti, kai nėra vietinės vandens tiekimo sistemos, o vanduo imamas iš upės, ežero ar šulinio (jūros vanduo netinka).

Vandens bakas tinka visoms malkinėms pirties krosnelėms, kurių dūmtraukio vamzdžio skersmuo yra 115 mm. Bakas montuojamas tiesiai ant dūmtraukio vamzdžio, o nuo bako iki kamino dūmų kanalo jungiami dūmtraukio vamzdžiai. Bakas yra cilindro formos, viršuje uždengtas dangčiu, jo skersmuo – 300 mm. „Skamet“ vandens bako talpa yra apie 25 litrus. Bake įrengtas vamzdžio antgalis su ½ colio vidiniu sriegiu, prie kurio, jei pageidaujama, tvirtinamas čiaupas (čiaupas pridedamas). Gaminys pagamintas iš 2 mm storio juodojo metalo ir padengtas karščiui atspariais dažais. Bako vidus nepadengtas apsaugine danga, todėl, priklausomai nuo vandens kokybės, gali atsirasti rūdžių ar panašių nuosėdų. Dėmesio! Jei naudotojui rūdžių susidarymas nepriimtinas, gamintojas nerekomenduoja naudoti šio gaminio!

Vanduo bake šildomas dūmtraukio vamzdžiu tekančių karštų degimo dujų šiluma. Kadangi ant dūmtraukio vamzdžio montuojamas bakas yra nedidelės talpos ir efektyviai šildo vandenį (tai priklauso nuo bako atstumo iki krosnelės), vanduo kartais gali užvirti. Kad vanduo neužvirtų, rekomenduojame išleisti dalį karšto vandens ir įpilti vėsaus vandens. Kūrenant krosnelę bake visada turi būti vandens (bako negalima naudoti be vandens).

Montavimas

Prijunkite baką prie dūmtraukio vamzdžio. Naudojant „Skamet“ gaminius, nereikia adapterių ar movų. Naudojant kitų gamintojų gaminius, įsitikinkite, kad iš krosnelės išeinančio dūmtraukio vamzdžio išorinis skersmuo yra 115 mm. Priešingu atveju reikia naudoti adapterį arba movą. Įsitikinkite, kad gaminys tvirtai pritvirtintas prie dūmtraukio vamzdžio. Viršutinę bako dalį prijunkite prie dūmtraukio vamzdžio arba alkūnės, o tada prie kamino dūmų kanalo.

Svarbu žinoti

- Laikykite baką kuo pilnesnį. Kaitinant tuščią baką, suvirinimo siūlės gali įtrūkti.
- Nenaudokite sūraus vandens. Sūrus vanduo skatina koroziją ir trumpina bako tarnavimo laiką.
- Reguliariai valykite baką. Naudojant bako dugne gali kauptis rūdžių nuosėdos (priklausomai nuo vandens kokybės). Jas galima pašalinti per bako čiaupą. Prireikus prieš kiekvieną naudojimą per čiaupą išleiskite dugne susikaupusias nuosėdas. Bako vidų valykite vandeniu ir švaria šluoste. Nenaudokite jokių cheminių valymo priemonių.
- Neleiskite vandeniui bake užšalti. Užšąlant vandeniui keičiasi jo fizinės savybės, todėl gali būti pažeistas bakas ir suvirinimo jungtys.

Svarbu žinoti

- Gamintojo garantija galioja 24 mėnesius nuo pirkimo datos, pateikus pirkimo kvitą. Garantija taikoma gamybos defektams. Garantija netaikoma rūdims, atsiradusioms naudojimo metu dėl bendro temperatūros ir vandens poveikio.

BOT-25 bendrieji duomenys

Aukštis: 650 mm
Skersmuo: 300 mm
Dūmtraukio vamzdžio skersmuo: 115 mm
Talpa: 25 L
Svoris: 10 kg

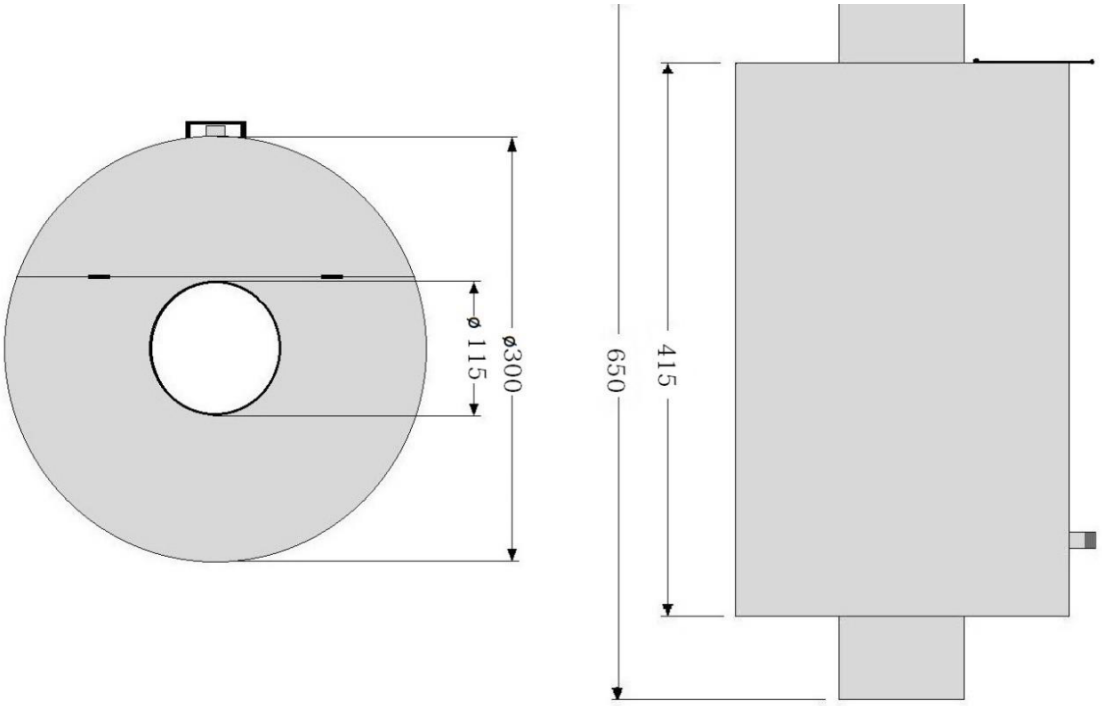

Skamet OÜ
Savi 9, Pärnu, Estonia
+372 440 1000
info@skamet.ee
www.skamet.ee