SKAMET

MALKOMIS KŪRENAMA PIRTIES KROSNELĖ

8-18 m³

MONTAVIMO IR NAUDOJIMO INSTRUKCIJA

P, PT, S, SY, ST ir STY modeliai



SKAMET OÜ • PÄRNU, ESTIJA

CE

EN 15821:2010

Dėkojame, kad pasirinkote „Skamet“ pirties krosnelę.

Ši instrukcija padės užtikrinti saugų pirties krosnelės montavimą, naudojimą ir ilgą tarnavimo laiką.

Linkime malonių ir jėgas atkuriančių pirties akimirkų – visada su geru garu.

Naudojimo paskirtis

- Pirties krosnelė suprojektuota pirties garinei šildyti.
- Visi kiti naudojimo būdai laikomi naudojimu ne pagal paskirtį.
- Reguliari techninė priežiūra taip pat yra naudojimo pagal paskirtį dalis.
- Atidžiai pasirinkite pirties krosnelės galią. Jei šildymo galia yra per maža, krosnelę teks kūrenti ilgiau ir intensyviau, o tai sutrumpins jos tarnavimo laiką.
- Patalpoje galima montuoti tik tinkamos galios pirties krosnelę.
- Patalpoje turi būti užtikrinta reikalavimus atitinkanti natūrali ventiliacija.
- Gamintojas neatsako už žalą, atsiradusią dėl savavališkų konstrukcijos pakeitimų ar netinkamo naudojimo.

Saugos reikalavimai

- Pirties krosnelė skirta tik pirties garinei šildyti.
- Veikianti pirties krosnelė įkaista iki labai aukštos temperatūros – kyla nudegimų pavojus.
- Savavališkai keisti pirties krosnelės konstrukciją draudžiama.
- Venkite pirties krosnelės perkaitinimo.
- Prieš kiekvieną pirties krosnelės kūrenimą įsitikinkite, kad šalia krosnelės nėra pašalinių daiktų.
- Pirties krosnelės negali naudoti vaikai ir asmenys, neturintys saugiam naudojimui reikalingų žinių ar patirties, išskyrus atvejus, kai juos prižiūri atsakingas asmuo.
- Vaikus būtina prižiūrėti, kad jie nežaistų šalia pirties krosnelės.
- Kilus gaisrui, skambinkite skubiosios pagalbos numeriu 112.

⚠ Netinkamas pirties krosnelės montavimas arba naudojimas gali sukelti gaisrą ar sunkius nudegimus.

Pirties krosnelės su metaliniu korpusu

P ir PT modeliai apgaubti metaliniu korpusu. Po krosnelės pakura yra pelenų stalčius, o viršuje – pirties akmenims skirta talpa. Tarp pakuros ir pelenų stalčiaus įrengtos ketaus pakuros grotelės, per kurias į pakurą tiekiamas degimui reikalingas oras. Krosnelės viduryje yra trapecijos formos išeinamasis dūmų kanalas, kurio gale įrengta antrinio degimo kamera. Dūmtraukio prijungimo angos skersmuo yra 115 mm, ji yra viršutinėje krosnelės dalyje. Iš tos pačios patalpos kūrenamas pirties krosneles su metaliniu korpusu prie kamino galima prijungti ir per galinę sienelę. Išeinamajame dūmų kanale įrengti du valymo liukai.

Tarp pirties krosnelės ir metalinio korpuso yra 5 cm pločio oro tarpas, kuris iš viršaus uždengtas perforuota skardos plokšte. Plokštės angos sukuria oro sūkurius, nukreipdamos dalį karšto oro per krosnelės šonuose ir galuose esančias angas tarp pirties akmenų ir taip papildomai juos įkaitindamos.

Pirties krosnelės su tinkliniu korpusu

S, SY, ST ir STY modeliai apgaubti tinkliniu korpusu, kuris leidžia išdėstyti pirties akmenis aplink visą krosnelę. Priklausomai nuo korpuso tipo, tarp pirties krosnelės ir ją gaubiančio tinklinio korpuso lieka maždaug 8–11 cm pločio tarpas, kuris užpildomas pirties akmenimis. Pirties krosnelei kaistant, akmenys kaupia šilumą ir palaipsniui ją atiduoda.

NB! Visose malkomis kūrenamose „Skamet“ pirties krosnelėse įrengti **integruoti dūmų kanalai**, kurie nukreipia karštus dūmus per krosnelę ir leidžia maksimaliai panaudoti kūrenimo metu susidarančią šilumą.

Pirties krosnelės apačioje galima sumontuoti reguliuojamo aukščio kojeles (M12 varžtus), pavyzdžiui, jei grindys nėra horizontalios.

1. Pelenų stalčius
2. Ketaus grotelės
3. Pakura
4. Oro tarpas
5. Dūmų kanalo pradžia
6. Dūmų kanalas
7. Valymo liukas
8. Dūmų kanalo dūmtakis
9. Dūmtraukio prijungimo anga

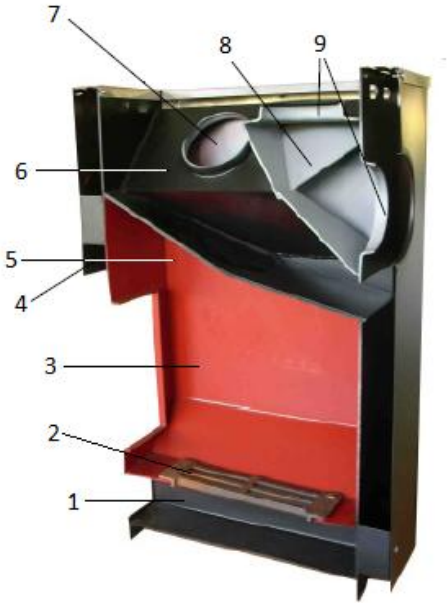

1 pav. Krosnelės skerspjūvis

Pirties krosnelės su vandens šilumokaičiu (jungtimi prie vandens šildytuvo)

„Skamet“ pirties krosneles galima užsisakyti su 3 litrų tūrio (V = 3 l) vandens šilumokaičiu. Vandens šilumokaitį galima sumontuoti prie dešiniosios, kairiosios arba galinės vidinės krosnelės sienelės. Vanduo įteka ir išteka per du nipelius su ¾ colio išoriniu sriegiu. Vandens šilumokaitį galima naudoti vandeniui šildyti tiek atvirose, tiek uždarose sistemose. Uždaros sistemos darbinis slėgis neturi viršyti 4 kg/cm².

Pirties krosnelę su vandens šilumokaičiu galima kūrenti šiomis sąlygomis:

1. Prijungus prie uždaro tipo vandens šildytuvo, kuris yra prijungtas prie vandentiekio tinklo.
2. Prijungus prie atviro tipo vandens šildytuvo, kuris nėra prijungtas prie vandentiekio tinklo.

Jei oro temperatūra pirties garinėje nukrenta žemiau 0 °C, siekiant išvengti vandens užšalimo, vandenį iš sistemos reikia išleisti per vandens įleidimo nipelį. Vandens šilumokaitį būtina reguliariai praplauti. Rekomenduojama techninę priežiūrą atlikti bent kartą per metus, tačiau jos dažnumas priklauso nuo vandens kokybės ir naudojimo intensyvumo.

Pirties krosnelės su vandens talpa

Vandens talpa skirta vandeniui šildyti kūrenant pirties krosnelę. Prieš pradedant naudoti pirties krosnelę, nuo nerūdijančiojo plieno vandens talpos būtina nuimti apsauginę plėvelę.

⚠ **Pirties krosnelės su vandens talpa negalima kūrenti, kai vandens talpa yra tuščia.** Prieš užkurdami ugnį įsitikinkite, kad talpoje yra pakankamai vandens.

Vandens talpą laikykite švarią, reguliariai pašalinkite joje susikaupusias nuosėdas ir kalkių apnašas. Jei pirtis ilgesnį laiką nenaudojama arba kyla vandens užšalimo pavojus, ištuštinkite vandens talpą.

Iš kitos patalpos kūrenamos pirties krosnelės

Per sieną kūrenamiems modeliams kaip papildomą priedą galima įsigyti dekoratyvinę durelių apdailos juostą, kuri uždengia tarpus virš durelių ir abiejuose jų šonuose.

Saugūs atstumai per sieną kūrenamoms pirties krosnelėms:

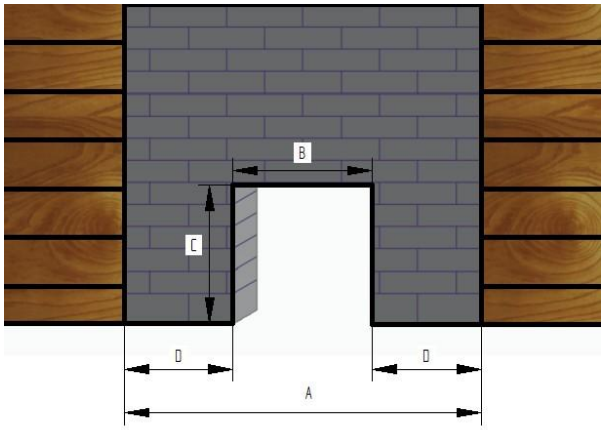

	A	B	C	D
	min (cm)	min (cm)	min (cm)	max (cm)
P, S, SY	147	35	46	56
PT, ST, STY	162	46	56	58

Techniniai duomenys

Rodiklis	Reikšmės	
	P-116 P-216, PT-216	**S-116, SY-116 S-216, SY-216, ST-216, STY-216**
Naudingumo koeficientas (%)	71,1	72,8
CO emisija (%)	0,205	0,246
Šiluminė galia (kW)	15,5	18,4
Dūmų temperatūra (°C)	354	324
Dūmtraukio trauka (Pa)	12	12
Dūmų kiekis (kg/h)	5,2	5,9
Patvarumo ir priešgaisrinės saugos bandymas	Išlaikytas	Išlaikytas

1 lentelė. CE atitikties deklaracija

Saugūs atstumai iki degių medžiagų

Saugūs atstumai iki degių medžiagų (cm)	P-116	S-116, SY-116
	P-216, PT-216	**S-216, SY-216, ST-216, STY-216**
Atstumas iki šoninės sienos	**50**	**40**
Atstumas iki galinės sienos	**30**	**25**
Atstumas nuo pirties akmenų iki lubų	**125**	**120**
Atstumas nuo dūmtraukio iki lubų	**108**	**108**
Izoliacinio sluoksnio po krosnele storis	**6**	**6**
Atstumas nuo metalinių durelių iki priekinės sienos	**50**	**50**
Atstumas nuo stiklinių durelių iki priekinės sienos	**65**	**65**

2 lentelė. Saugūs atstumai iki degių medžiagų

NB! Pirties krosnelių su vandens šilumokaičiu arba vandens talpa techniniai duomenys ir saugūs atstumai yra tokie patys kaip atitinkamų modelių be vandens šilumokaičio arba vandens talpos.

Pirties krosnelių modeliai



P-116 GL



S-116 GL



SY-116 GL



P-216 GL



S-216 GL



SY-216 GL



PT-216 GL

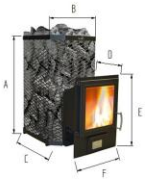

ST-216 GL



STY-216 GL

Pirties krosnelės modelis	Šildomos patalpos tūris (m^3)	Šiluminė galia (kW)	Krosnelės svoris (kg)	Akmenų kiekis (kg)	Pakuros ilgis (cm)	Aukštis (cm)	Plotis (cm)	Gylis (cm)	Tunelio ilgis (cm)	Durelių aukštis (cm)	Durelių gylis (cm)
P-116 **P-11640**	8-18	15,5	50 60	40	40	73	43 61	51			
P-216 **P-21640**	8-18	15,5	60 70	40	60	73	43 61		17	45	33
PT-216	8-18	15,5	65	40	60	73	43		17	55	44
S-116 **SY-116**	8-18	18,4	60	190 140	50	78	49 Ø 56	61 Ø 56			
S-216 **SY-216**	8-18	18,4	70	190 140	70	78	49 Ø 56	61 Ø 56	20	45	33
ST-216 **STY-216**	8-18	18,4	75	190 140	70	78	49 Ø 56	61 Ø 56	20	55	44

3 lentelė. Techniniai duomenys

Montavimas

Montavimo vietos pasirinkimas

- Priešais pirties krosnelę turi likti ne mažiau kaip 1 m² laisvos vietos, kad būtų užtikrintas saugus naudojimas ir techninė priežiūra.
- Pirties krosnelė turi būti montuojama ant stabilaus ir ugniai atsparaus pagrindo.
- Elektros prietaisai ir laidai negali būti pirties krosnelės saugos zonoje.

Montavimo vieta

Renkantis pirties krosnelės montavimo vietą, būtina atsižvelgti ne tik į krosnelės matmenis, bet ir į saugius atstumus bei techninei priežiūrai reikalingą laisvą erdvę.

Sienų apsauga

Jei medinės sienos yra arčiau pirties krosnelės, nei leidžia nustatytas saugus atstumas, sienų paviršiai turi būti apsaugoti tam skirtomis priemonėmis (pvz., šiluminiu ekranu). Viengubą šiluminį ekraną galima pagaminti iš ne mažiau kaip 7 mm storio nedegios pluoštu armuotos cementinės plokštės arba ne mažiau kaip 1 mm storio metalinės plokštės.

Siekiant užtikrinti konstrukcijos tvirtumą, turi būti pakankamai tvirtinimo taškų. Viengubam šiluminiam ekranui prilygsta ne mažiau kaip 5,5 cm storio mūro siena. Mūro sienos kraštai turi būti atviri, o pati siena turi būti ne mažesniu kaip 3 cm atstumu nuo saugomo paviršiaus. Mūro siena turi iškilti ne mažiau kaip 60 cm virš pirties krosnelės viršutinio paviršiaus ir išsikišti į šonus ne mažiau kaip 50 cm.

Grindų apsauga

Montuojant pirties krosnelę ant degių medžiagų grindų (medienos, plastiko ar kitų medžiagų), grindims apsaugoti nuo karščio reikia išlieti ne mažiau kaip 6 cm storio betoninį pagrindą. Kaip apsauginę medžiagą galima naudoti, pavyzdžiui, „Silca 250 KM“. Pagrindas turi išsikišti už pirties krosnelės šonų maždaug 20 cm, o priekyje – ne mažiau kaip 30 cm.

Pagrindo plokštę reikėtų įrengti šiek tiek aukščiau grindų paviršiaus, kad medinės grindys išliktų sausos.

Pirties krosnelės prijungimas prie mūrinio kamino dūmų kanalo

⚠ Kamino dūmų kanalo skerspjūvio plotas negali būti mažesnis už pirties krosnelės dūmų vamzdžio skerspjūvio plotą.

Pirties krosnelės dūmų išleidimo anga yra viršutinėje krosnelės dalyje. Prijungimui prie dūmų kanalo reikalinga anga pažymima kamino pagrinde ir padaroma šiek tiek didesnė už jungiamąjį dūmų vamzdį. Galiausiai tarpas tarp jungiamojo dūmų vamzdžio ir kamino pagrinde esančios angos užsandarinamas, pavyzdžiui, ugniai atsparia mineraline vata. Tinkamas sandarinimo tarpas aplink vamzdį yra maždaug 1 cm.

Vidinius dūmų kanalo angos kampus reikėtų suapvalinti, kad dūmai galėtų laisvai patekti į kanalą. Jungiamojo dūmų vamzdžio negalima įstumti per giliai į dūmų kanalą. Prireikus dūmų vamzdį reikia sutrumpinti.

⚠ Su išsamesniais priešgaisrinės saugos reikalavimais jus supažindins vietos priešgaisrinės gelbėjimo tarnybos pareigūnas, kuris taip pat suderins pirties krosnelės montavimą.

Ventiliacija

Tinkama ventiliacija yra būtina saugaus ir malonaus pirties mikroklimato sąlyga. Ji užtikrina pakankamą degimui reikalingo oro tiekimą į pirties krosnelę ir pašalina drėgmę bei degimo dujas iš pirties garinės.

Oro cirkuliacija pirtyje

- Šviežio oro įleidimo anga turi būti šalia pirties krosnelės, grindų lygyje (2 pav., raidė „A“).
- Oro išleidimo anga turi būti kuo toliau nuo pirties krosnelės, pageidautina šalia lubų (2 pav., raidė „B“).
- Oras turi cirkuliuoti nuo pirties krosnelės per pirties garinę iki oro ištraukimo angos.

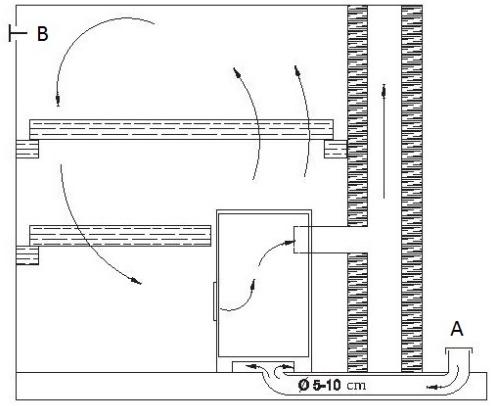

2 pav. Natūrali ventiliacija

Netinkamai įrengta ventiliacija gali sukelti:

- prastą degimą;
- dūmų patekimą į pirties garinę;
- nepakankamą šildymo galią.

Kūrenimas

Pirmasis kūrenimas

Pirties krosnelės išorinis korpusas padengtas karščiui atspariais dažais, kurie galutinai sukietėja pirmojo pirties krosnelės kūrenimo metu. Pirmojo kūrenimo metu dažai iš pradžių suminkštėja, todėl reikia vengti sąlyčio su dažytais paviršiais.

Nuo dažytų paviršių garuojančios medžiagos gali skleisti nemalonų kvapą, todėl pirmąjį kūrenimą rekomenduojama atlikti **lauke arba gerai vėdinamoje pirties garinėje**, krosnelės montavimo vietoje.

Pirmą kartą pirties krosnelė visada kūrenama **be akmenų**. Pirties akmenis galima sudėti tik visiškai atvėsus pirties krosnelei. Pirmojo kūrenimo metu taip pat negalima pilti vandens ant pirties krosnelės metalinio korpuso.

Pirmą kartą kūrenant pirties krosnelę lauke, rekomenduojama sumontuoti ir jungiamuosius dūmų vamzdžius, kad iš jų taip pat pasišalintų kvapą skleidžiančios medžiagos.

Pirties krosnelės kūrenimas

Pirties krosnelei kūrenti naudokite tik sausas malkas. Draudžiama naudoti anglis, apdorotą medieną, plastiką, atliekas ir skystąjį kurą.

Gamintojas rekomenduoja pirties krosnelės pakurą malkomis užpildyti ne daugiau kaip 2/3 jos tūrio. Per didelis malkų kiekis gali sukelti pirties krosnelės perkaitimą ir sutrumpinti jos tarnavimo laiką.

Iš kitos patalpos kūrenamose pirties krosnelėse draudžiama deginti malkas pakuros ilginamojoje dalyje.

Pelenų stalčių galima laikyti atidarytą tik užkuriant ugnį, kad būtų užtikrintas užkūrimui reikalingas papildomo oro tiekimas. Ugniai gerai įsidegus, pelenų stalčių reikia uždaryti. Kūrenimo metu pelenų stalčius turi būti kuo labiau uždarytas. Draudžiama kūrenti pirties krosnelę atidarytomis pakuros durelėmis.

Tinkamos galios pirties krosnelė įšildo pirties garinę iki pageidaujamos temperatūros maždaug per vieną valandą.

Kūrenimo metu turi būti užtikrinta pakankama dūmtraukio trauka, kad pirties akmenys įkaistų, o dūmai per pakuros dureles nepatektų į pirties garinę. Per didelė trauka gali sukelti pirties krosnelės perkaitimą ir sutrumpinti jos tarnavimo laiką.

Per intensyvus kūrenimas (pvz., kelios pilnos malkų įkrovos iš eilės) sukelia pirties krosnelės perkaitimą ir gerokai sutrumpina jos tarnavimo laiką.

Pirties akmenys

Rekomenduojame naudoti tik specialiai pirties krosnelėms skirtus akmenis.

- **Pirties akmenys neturi trukdyti oro cirkuliacijai tarp krosnelės šerdies ir korpuso.**
- Prieš dedant akmenis į krosnelę, nuo jų reikia nuvalyti dulkes.

- Didesni akmenys dedami į akmenų talpos dugną, lygesnėmis pusėmis prie akmenų talpos sienelių.
- Mažesni akmenys dedami viršuje, nes jie greičiau įkaista.
- Modeliuose su tinkliniu korpusu akmenų negalima pernelyg glaudžiai suspausti tarp tinklinio korpuso ir krosnelės. Akmenis reikia išdėstyti taip, kad tarp jų liktų pakankami oro tarpai ir akmenys nespaustų krosnelės sienelių.
- Kai kuriuose natūraliuose akmenyse gali būti netinkamų priemaišų (pvz., sieros junginių), todėl jie netinka naudoti kaip pirties akmenys.
- Pirties akmenis tikrinkite bent kartą per metus. Pašalinkite krosnelėje susikaupusias akmenų nuolaužas ir pakeiskite pažeistus akmenis. Intensyviai naudojant krosnelę, pirties akmenis tikrinkite dažniau.

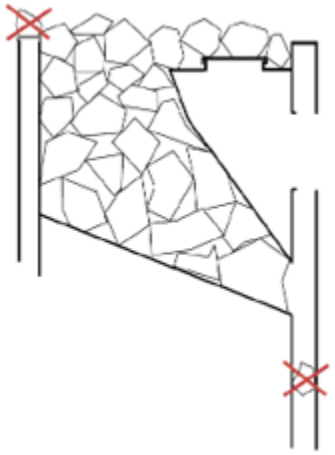

3 pav. Pirties akmenų išdėstymas

Vanduo garui ruošti

Garui ruošti naudokite tik **švarų buitinį vandenį**. Sūrus, kietas arba daug geležies turintis vanduo gali pažeisti pirties krosnelę ir gerokai sutrumpinti jos tarnavimo laiką. Jūros vanduo labai pagreitina koroziją.
Vandenį pilkite ant pirties akmenų – neleiskite vandeniui patekti ant metalinių pakuros ar kamino dalių.

Pirties krosnelės priežiūra

Reguliari techninė priežiūra užtikrina saugų ir efektyvų pirties krosnelės veikimą. Kamino ir dūmų kanalo priežiūros bei valymo darbus, kuriems reikalingos specialiosios žinios, turi atlikti kvalifikuotas specialistas.

- Prieš kiekvieną kūrenimą ištuštinkite pelenų stalčių – tai užtikrina tinkamą trauką ir padeda degimui reikalingam orui aušinti pakuros groteles, taip pailginant jų tarnavimo laiką. Pelenuose dar gali būti žėruojančių anglių. Pelenus supilkite į metalinį indą ir nelaikykite jo šalia degių medžiagų.
- Reguliariai valykite dūmų kanalus ir kaminą, pašalindami susikaupusius suodžius ir pelenus per valymo liuką bei pakurą.

- Jei pirties krosnelė ilgą laiką nebuvo naudojama, prieš kūrendami patikrinkite dūmų kanalų ir kamino būklę bei trauką.
- Techninės priežiūros darbus atlikite tik visiškai atvėsus pirties krosnelei.
- Dėl temperatūros svyravimų pirties akmenys suyra – bent kartą per metus juos perdėkite, pašalinkite akmenų nuolaužas ir įtrūkusius akmenis pakeiskite naujais.

Garantija

- Garantinis laikotarpis yra **24 mėnesiai** nuo įsigijimo arba išdavimo datos.
- Garantija galioja tik tinkamai sumontavus pirties krosnelę ir naudojant ją pagal paskirtį.
- Garantija netaikoma perkaitinimo, netinkamo kuro naudojimo, netinkamo montavimo ar techninės priežiūros klaidų atvejais.
- Jei naudojimo metu sudūžta pirties krosnelės durelių stiklas, gamintojas neprivalo jo pakeisti.
- Pastebėję trūkumą, pretenziją su trūkumo aprašymu siųskite el. paštu info@skamet.ee. Prie pretenzijos būtina pridėti nuotrauką (-as), kurioje (-iose) aiškiai matomas trūkumas, ir pirties krosnelės pirkimo dokumento kopiją.

Gamintojas
Skamet OÜ
Savi 9, Pärnu 80040, Estija
Tel. +372 44 01 000
www.skamet.ee